SONY

4-593-797-**91**(1)

디지털 카메라

사용설명서

" 도움말 안내 " (웹 매뉴얼)
카메라의 다양한 기능에 관한 자세한 설명은 " 도움말 안내 " 를 참조하여 주십시오 .

http://rd1.sony.net/help/dsc/1630/h_zz/

Cyber-shot

DSC-RX100M5

한국어

카메라에 대하여 학습하기 (" 도움말 안내 ")

" 도움말 안내 " 는 온라인 설명서입니다 . 컴퓨터 또는 스마트폰에서 " 도움말 안내 " 를 읽을 수 있습니다 . 카메라의 다양한 기능에 관한 자세한 설명이 필요할 때 참조하여 주십시오 .

URL:

http://rd1.sony.net/help/dsc/1630/h_zz/

설명서 보기

본 카메라에는 내장 설명서가 탑재되어 있습니다 .

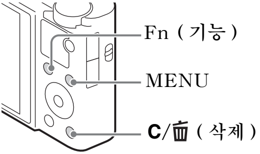

카메라 내장 설명서

카메라가 MENU/Fn (기능) 항목과 설정 값에 관한 설명을 표시합니다 .

① MENU 버튼 또는 Fn (기능) 버튼을 눌러 주십시오 .

② 원하는 항목을 선택한 다음에 **C**/🗑 (삭제) 버튼을 눌러 주십시오 .

경고

화재 또는 감전의 위험을 줄이기 위해 장치를 비 또는 습기에 노출시키지 않도록 하여 주십시오 .

⚠ 경고

배터리 팩

발열 , 화재 , 폭발 등의 위험을 수반할 수 있으니 다음 사항을 지켜주시기 바랍니다 .

- 육안으로 식별이 가능할 정도의 부풀음이 발생된 전지는 위험할 수 있으므로 제조자 또는 판매자로 즉시 문의할 것
- 지정된 정품 충전기만을 사용할 것
- 화기에 가까이 하지 말 것 (전자레인지에 넣지 말 것)
- 여름철 자동차 내부에 방치하지 말 것
- 찜질방 등 고온다습한 곳에서 보관 , 사용하지 말 것
- 전지 단자에 목걸이 , 동전 , 열쇠 , 시계 등 금속 제품이 닿지 않도록 주의할 것
- 휴대 기기 , 제조 업체가 보증한 리튬 2 차전지 사용할 것
- 분해 , 압착 , 관통 등의 행위를 하지 말 것
- 높은 곳에서 떨어뜨리는 등 비정상적 충격을 주지 말 것 .
- 60℃이상의 고온에 노출하지 말 것
- 습기에 접촉되지 않도록 할 것
- 다 쓴 배터리는 함부로 버리지 마십시오 .
- 배터리를 폐기할 경우 소각 및 불속에 버리지 마십시오 . 열로 인해 폭발 및 화재가 발생할 수 있습니다 .
- 배터리는 집안 쓰레기들과 같이 버리지 말아주십시오 . 재활용으로 분리배출 하십시오 .
- 2 차 단전지나 전지를 폐기할 때는 서로 다른 전기 화학 시스템을 가진 단전지나 전지를 서로 격리해 주십시오.
- 단락으로 인한 전지의 발열을 방지하기 위하여 방전상태로 폐기하여 주십시오 .
- 단자 부분이 쇼트(단락)하지 않도록 테이프 등으로 싸서 버려 주십시오 .
- 취급설명서로 지정한 충전 방법을 따라서 충전하십시오 .

자율안전확인신고필증번호 :
“KC” 의 가까이에 표시
전지의 종류 : 리튬이온 폴리머
2차 전지
제조자명 : Sony Corporation
수입자명 : 소니코리아 (주)
공칭 전압 : 3.6 V
정격 용량 : 1240 mAh
제조 년월 : 내정 전지에 표시
제조국명 : 중국

제조 년월 : 전지 제조년월은 라벨을 붙이기 위한 곳에 표시됩니다 .

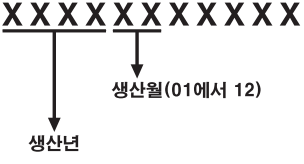

부속 또는 권장 AC 어댑터 / 배터리 충전기를 사용할 때는 가까운 전원 콘센트를 사용하여 주십시오 . 본 제품의 사용 중에 고장이 발생하면 즉시 전원 콘센트로부터 플러그를 뽑아서 전원으로부터 차단하여 주십시오 .
충전 램프가 달린 제품을 사용하는 경우에는 램프가 꺼지더라도 제품이 전원으로부터 완전히 차단되는 것은 아닙니다 .

주의점

데이터 전송 중에 정전기나 전자기 등의 영향으로 인하여 전송이 중지되었을 경우 (데이터 전송에 실패했을 경우) 에는 응용프로그램을 다시 실행하거나 통신 케이블 (USB 등) 을 뺐다가 다시 접속하여 주십시오 .

본 제품은 검사를 통하여 3 미터 이내의 연결 케이블을 사용하는 경우 EMC (Electromagnetic Compatibility: 전자파 적합) 규정의 기준 한계를 준수함이 판명되었습니다 .

본 기기의 화상 및 사운드는 특정 주파수의 전자기장으로 인하여 영향을 받을 수도 있습니다 .

식별부호 : MSIP-RMI-SOK-DSC-RX100M5
상호명 : 소니코리아 (주)
제품명칭 : Digital Still Camera
모델명 : DSC-RX100M5
제조연월 : 제품에 표시
제조자 / 제조국가 : Sony Corporation/China

이 기기는 가정용 (B 급) 전자파적합기기로서 주로 가정에서 사용하는 것을 목적으로 하며 , 모든 지역에서 사용할 수 있습니다 .

해당 무선설비는 전파혼신 가능성이 있으므로 인명안전과 관련된 서비스를 할 수 없습니다 .

부속품 확인하기

괄호 안의 숫자는 개수를 나타냅니다 .

- 카메라 (1)
- 충전식 배터리 팩 NP-BX1 (1)
- 마이크로 USB 케이블 (1)
- AC 어댑터 (1)
- 전원 코드 (일부 국가 / 지역에서 부속) (1)
- 손목 끈 (1)
- 끈 어댑터 (2)
  (끈 어댑터는 그림과 같이 어깨 끈 (별매) 을 부착하는데 사용됩니다 .)

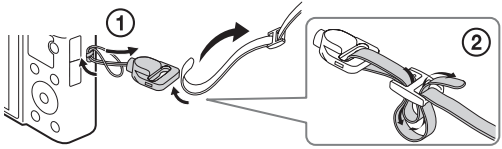

- 사용설명서 (본 설명서) (1)
- Wi-Fi Connection/One-touch (NFC) Guide (1)
  이 가이드는 Wi-Fi 연결을 필요로 하는 기능을 설명합니다 .

Wi-Fi 기능 / 원터치 (NFC) 기능에 관한 더 자세한 사항은 "Wi-Fi Connection/One-touch (NFC) Guide" (부속) 또는 " 도움말 안내 " (2 페이지) 를 참조하여 주십시오 .

언어 설정에 관하여

필요한 경우에는 카메라를 사용하기 전에 화면 언어를 변경하여 주십시오 (15 페이지).

각부 명칭

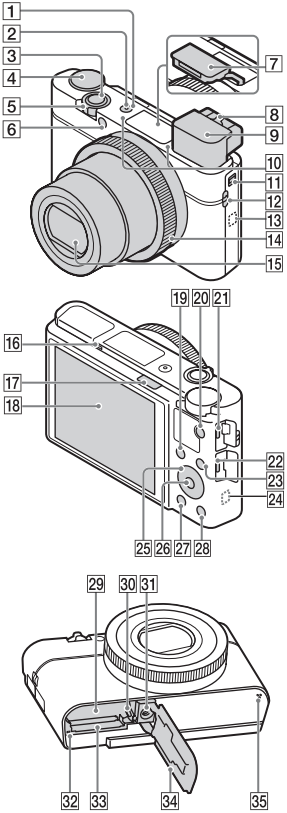

1 ON/OFF (전원) 버튼
2 전원 / 충전 램프
3 셔터 버튼
4 모드 다이얼
AUTO (자동 모드)/
P (프로그램 자동)/
A (조리개 우선)/
S (셔터 우선)/
M (수동 노출)/
MR (메모리 호출)/
(동영상)/
HFR (높은 프레임 속도)/
(스위프 파노라마)/
SCN (장면 선택)
5 촬영 시 : W/T (줌) 레버
보기 : (인덱스) 레버 / 재생 줌 레버
6 셀프타이머 램프 /AF 보조광
7 플래시
- 손가락으로 플래시를 가리지 마십시오 .
- 플래시를 사용하려면 ⚡ (플래시 팝업) 스위치를 밀어 주십시오 . 플래시를 사용하지 않을 때는 손으로 눌러서 넣어 주십시오 .

8 디옵터 조절 레버

9 뷰파인더

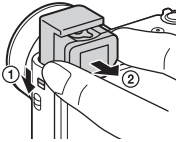

- 뷰파인더를 사용할 때는 뷰파인더 팝업 스위치를 아래로 민 다음에 (①) 찰칵하고 소리가 날 때까지 뷰파인더로부터 아이피스를 당겨 주십시오 (②).
- 뷰파인더를 들여다 보면 뷰파인더 모드가 활성화되고 뷰파인더로부터 멀어지면 보기 모드가 모니터 모드로 되돌아갑니다 .

10 마이크

11 뷰파인더 팝업 스위치

12 끈 부착용 고리

13 N (N 마크)
- NFC 기능이 달린 스마트폰에 카메라를 접속할 때 마크를 접촉시켜 주십시오 .
- NFC (Near Field Communication)는 근거리 무선 통신 기술의 국제 표준입니다 .

14 조작 링

15 렌즈

16 아이 센서

17 ⚡ (플래시 팝업) 스위치

18 모니터
- 모니터를 보기 쉬운 각도로 조절해서 위치에 구애 받지 않고 촬영할 수 있습니다 .

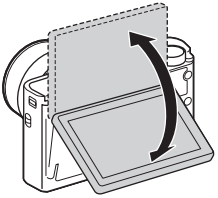

19 촬영 시 : Fn (기능) 버튼
보기 : (스마트폰으로 보내기) 버튼

20 MOVIE (동영상) 버튼

21 다기능 / 마이크로 USB 단자
- 마이크로 USB 대응 장치를 지원합니다 .

22 HDMI 마이크로 잭

23 MENU 버튼

24 Wi-Fi 안테나 (내장)

25 조작 휠

26 가운데 버튼

27 ▶ (재생) 버튼

28 C/🗑 (사용자 정의 / 삭제) 버튼

29 배터리 삽입 슬롯

30 배터리 잠금 레버

31 삼각대 소켓 구멍
- 삼각대에는 길이가 5.5 mm 미만의 나사를 사용하여 주십시오 . 그렇지 않으면 카메라를 단단하게 고정시킬 수 없을 뿐더러 카메라에 손상을 입히는 경우가 있습니다 .

32 액세스 램프

33 메모리 카드 슬롯

34 배터리 / 메모리 카드 커버

35 스피커

배터리 팩의 삽입

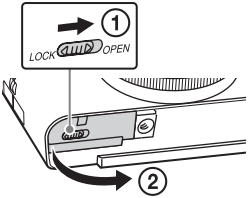

1 커버를 열어 주십시오 .

2 배터리 팩을 넣어 주십시오 .

- 그림과 같이 배터리 잠금 레버를 누른 상태로 배터리 팩을 넣어 주십시오 . 삽입 후에는 반드시 배터리 잠금 레버가 잠기도록 하여 주십시오 .
- 배터리를 정확하게 넣지 않고 커버를 닫으면 카메라가 손상되는 경우가 있습니다 .

배터리 팩 충전하기

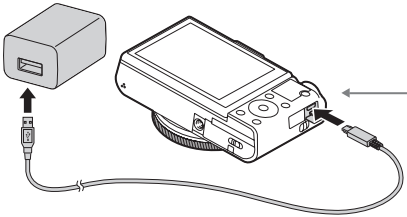

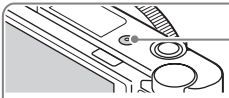

점등 (녹색): 전원 켬
점등 (황색): 충전 중
소등 : 충전 완료
점멸 (황색): 충전 에러가 발생했거나 카메라의 온도가 적정 온도 범위에서 벗어나서 충전이 일시적으로 중단된 것입니다

1 마이크로 USB 케이블 (부속) 을 사용해 카메라를 AC 어댑터 (부속) 에 연결하십시오 .

2 AC 어댑터를 전원 콘센트에 연결하여 주십시오 .

전원 / 충전 램프가 오렌지색으로 켜지고 충전이 시작됩니다 .

- 배터리를 충전하는 동안에는 카메라의 전원을 꺼 주십시오 .
- 부분적으로 충전한 경우일지라도 배터리 팩을 충전할 수 있습니다 .
- 전원/충전 램프가 점멸하고 충전이 완료되지 않으면 배터리 팩을 꺼냈다가 다시 넣어 주십시오 .
- 일부 국가/지역에서는 전원 코드를 AC 어댑터에 연결한 다음에 AC 어댑터를 전원 콘센트에 연결하여 주십시오 .

주의

- AC 어댑터를 전원 콘센트에 연결했을 때 카메라의 전원/충전 램프가 점멸하면 온도가 권장 범위에서 벗어나서 충전이 일시적으로 중단된 것을 의미합니다 . 온도가 권장 범위 이내가 되면 다시 충전됩니다 . 배터리는 주위 온도 10℃에서 30℃의 범위 내에서 충전하는 것이 좋습니다 .
- 배터리의 단자 부분이 더러워져 있으면 배터리 팩이 효과적으로 충전되지 않는 경우가 있습니다 . 이러한 경우에는 부드러운 천이나 면봉을 사용해서 가볍게 먼지를 닦아내서 배터리의 단자 부분을 청소하여 주십시오 .
- AC 어댑터 (부속) 를 가까운 전원 콘센트에 연결하여 주십시오 . AC 어댑터 사용 중에 고장이 발생하면 즉시 전원 콘센트로부터 플러그를 뽑아서 전원을 차단하여 주십시오 .
- 충전이 완료되면 전원 콘센트로부터 AC 어댑터를 뽑아 주십시오 .
- 반드시 Sony 순정 배터리 팩 , 마이크로 USB 케이블 (부속), 및 AC 어댑터 (부속) 만 사용하여 주십시오 .
- 일부 국가/지역에서는 AC 어댑터 AC-UD11 (별매)를 판매하지 않는 경우가 있습니다 .

충전 시간 (만충전)

충전 시간은 AC 어댑터 (부속) 사용 시에 약 150 분입니다 . 배터리 팩이 완전이 충전되어 있으면 전원 / 충전 램프가 켜졌다가 곧 꺼집니다 .

주의

- 위의 충전 시간은 25℃의 온도에서 완전히 방전된 배터리 팩을 충전하는 데 걸리는 시간입니다 . 사용 조건 및 상황에 따라 충전 시간이 더 길어질 수 있습니다 .

컴퓨터에 연결해서 충전하기

마이크로 USB 케이블을 사용해서 카메라를 컴퓨터에 연결하면 배터리 팩을 충전할 수 있습니다 . 카메라의 전원을 끈 상태로 카메라를 컴퓨터에 연결하여 주십시오 .

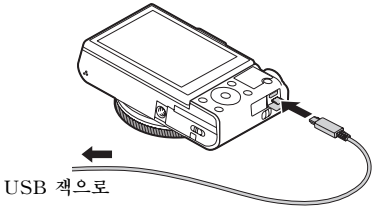

주의

- 전원에 연결하지 않은 노트북 컴퓨터에 카메라를 연결하면 노트북 컴퓨터의 배터리 잔량이 줄어듭니다 . 이보다 더 오래 배터리 팩을 충전하지 마십시오 .
- 컴퓨터와 카메라를 USB 로 연결하고 있을 때 컴퓨터 전원을 조작하거나 재시동하거나 또는 절전 모드를 해제하지 마십시오 . 카메라의 고장을 유발하는 원인이 될 수 있습니다 . 컴퓨터의 전원을 켜고 끄거나 재 시작하거나 슬립 모드로부터 복귀할 때는 사전에 카메라와 컴퓨터를 분리하여 주십시오 .
- 자작 컴퓨터 또는 개조한 컴퓨터 사용 시에는 충전을 보증할 수 없습니다 .

촬영 및 재생할 수 있는 배터리 작동 시간 및 이미지 수

		배터리 작동 시간	이미지 수
촬영 (정지 이미지)	모니터	–	약 220 이미지
	뷰파인더	–	약 210 이미지
일반적인 동영상 촬영	모니터	약 35 분	–
	뷰파인더	약 35 분	–
연속 동영상 촬영	모니터	약 65 분	–
	뷰파인더	약 65 분	–
보기 (정지 이미지)		약 200 분	약 4000 이미지

주의

- 위의 이미지 수는 배터리 팩이 완전히 충전되어 있을 때의 값입니다 . 사용 조건에 따라 이미지 수가 줄어들 수 있습니다 .
- 촬영할 수 있는 이미지 수는 다음과 같은 조건 하에서의 촬영을 전제로 하고 있습니다 :
  –Sony Memory Stick PRO Duo™ (Mark2) (별매) 사용하기
  –주위 온도 25℃에서 배터리 팩을 사용 .
  –[표시 품질] 는 [표준] 로 설정됩니다 .
- " 촬영 (정지 이미지)" 에 대한 숫자는 CIPA 표준을 토대로 한 것으로 다음과 같은 조건 하에서의 촬영을 전제로 하고 있습니다 :
  (CIPA: Camera & Imaging Products Association)
  –DISP 는 [모든 정보 표시] 로 설정됩니다 .
  –30 초 간격으로 촬영하기
  –W 와 T 측으로 번갈아 가며 줌 전환 .
  –두 번 주기로 플래시가 터질 경우 .
  –열 번 주기로 전원을 켜고 끌 경우 .
- 동영상 촬영 시간은 CIPA 표준을 토대로 산출된 것으로 다음과 같은 조건 하에서의 촬영을 전제로 한 것입니다 :
  –[녹화 설정]: XAVC S HD 60p 50M/50p 50M
  –일반적인 동영상 촬영 : 반복적인 촬영 시작 / 정지 , 줌 , 전원 켬 / 끔을 토대로 한 배터리 작동 시간 .
  –연속 동영상 촬영 : 한계 (29 분) 에 도달할 때까지 중단 없이 촬영한 다음에 계속해서 MOVIE 버튼을 다시 누르는 동작을 토대로 한 배터리 작동 시간 . 줌 등의 다른 기능은 조작하지 않음 .

전원 공급

이미지를 촬영 또는 재생 중에 AC 어댑터 (부속)를 사용해서 전원을 공급하여 배터리 팩의 소모를 줄일 수 있습니다.

주의

- 배터리 전력이 남아있지 않으면 카메라가 작동하지 않습니다. 충분히 충전된 배터리 팩을 카메라에 넣어 주십시오.
- 전원 콘센트로부터 전원을 공급하면서 카메라를 사용할 때는 모니터에 아이콘 ( ) 이 표시되어 있어야 합니다.
- 전원 콘센트로부터 전원이 공급되고 있는 동안에는 배터리 팩을 제거하지 마십시오. 배터리 팩을 제거하면 카메라의 전원이 꺼집니다.
- 액세스 램프 (7 페이지) 가 켜져 있을 때는 배터리 팩을 제거하지 마십시오. 메모리 카드 상의 데이터가 손상될 수 있습니다.
- 전원이 켜져 있는 한 카메라가 AC 어댑터에 연결되어 있더라도 배터리 팩이 충전되지 않습니다.
- 특정 조건 하에서는 AC 어댑터를 사용하더라도 배터리로부터 추가로 전원이 공급되는 경우가 있습니다.
- USB 연결을 통해 전원이 공급되는 동안 카메라 내부의 온도가 올라가서 연속 촬영 시간이 짧아지는 경우가 있습니다.
- 휴대용 충전기를 전원으로 사용할 때는 사용하기 전에 완전히 충전되어 있는지 확인하여 주십시오. 뿐만 아니라, 사용 중에 휴대용 충전기에 얼마만큼 전원이 남아있는지에도 주의를 기울여 주십시오.

메모리 카드 (별매) 넣기

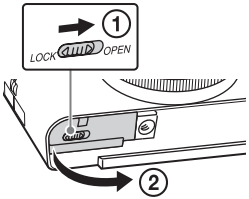

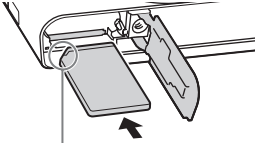

반드시 잘린 모서리가 올바른 방향을 향하도록.

1 커버를 열어 주십시오.

2 메모리 카드를 넣어 주십시오.

- 모서리가 잘린 부분이 그림과 같은 방향을 향하도록 해서 찰칵 하고 제자리에 들어맞을 때까지 메모리 카드를 넣어 주십시오.

3 커버를 닫으십시오.

사용할 수 있는 메모리 카드

메모리 카드	정지 이미지	동영상		
		MP4	AVCHD	XAVC S
Memory Stick PRO Duo	✓	✓ (Mark2 만 해당)	✓ (Mark2 만 해당)	–
Memory Stick PRO-HG Duo™	✓	✓	✓	✓*1
Memory Stick Micro™ (M2)	✓	✓ (Mark2 만 해당)	✓ (Mark2 만 해당)	–
SD 메모리 카드	✓	✓*2	✓*2	–
SDHC 메모리 카드	✓	✓*2	✓*2	✓*3
SDXC 메모리 카드	✓	✓*2	✓*2	✓*3
microSD 메모리 카드	✓	✓*2	✓*2	–
microSDHC 메모리 카드	✓	✓*2	✓*2	✓*3
microSDXC 메모리 카드	✓	✓*2	✓*2	✓*3

*1 동영상은 100 Mbps 이상으로 촬영할 수 없습니다 .
*2 SD 속도 클래스 4 (CLASS④) 이상 또는 UHS 속도 클래스 1 (1) 이상
*3 다음과 같은 조건을 모두 만족하는 메모리 카드 :
–4 GB 이상의 용량
–SD 속도 클래스 10 (CLASS⑩) 또는 UHS 속도 클래스 1 (1) 이상 100 Mbps 이상으로 촬영하려면 UHS 속도 클래스 3 (3) 이 필요합니다 .

- 기록 가능 정지 이미지 수 및 동영상 촬영 가능 시간에 관한 자세한 사항은 31 에서 32 페이지를 참조하여 주십시오 . 표에서 원하는 용량의 메모리 카드를 선택하여 주십시오 .

주의

- SDHC 메모리 카드를 사용해서 장시간 XAVC S 동영상을 촬영하면 촬영된 동영상이 4 GB 의 파일로 분할됩니다 . 분할된 파일은 PlayMemories Home™ 를 사용해서 하나의 파일로 통합할 수 있습니다 .
- 모든 메모리 카드에 대해 올바른 동작이 보증되는 것은 아닙니다 . Sony 이외의 다른 업체 제품의 메모리 카드의 경우에는 해당하는 업체에 문의하여 주십시오 .

• 본 카메라에서 Memory Stick Micro 또는 microSD 메모리 카드를 사용할 때는 반드시 적절한 어댑터를 사용하여 주십시오 .

메모리 카드 / 배터리 팩을 제거하려면

메모리 카드 : 메모리 카드를 한 번 눌러서 메모리 카드가 방출되도록 하여 주십시오 .
배터리 팩 : 배터리 잠금 레버를 밀어 주십시오 . 배터리 팩을 떨어뜨리지 않도록 주의하여 주십시오 .

주의

• 액세스 램프 (7 페이지)가 점등하고 있을 때는 절대로 메모리 카드/배터리 팩을 제거하지 마십시오 . 메모리 카드 내의 데이터가 손상되는 원인이 될 수 있습니다 .

언어 및 시계 설정하기

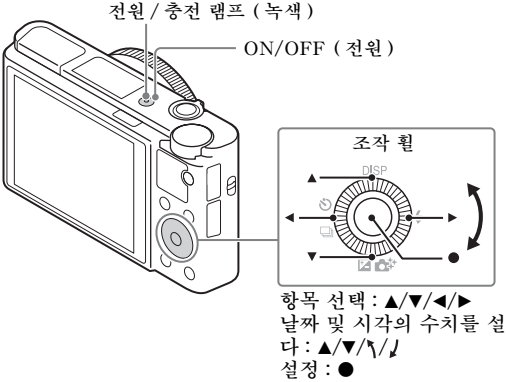

1 ON/OFF (전원) 버튼을 눌러 주십시오 .

처음으로 카메라의 전원을 켜면 언어 설정 화면이 표시됩니다 .

• 전원이 켜지고 작동을 할 수 있을 때까지 약간의 시간이 걸리는 경우가 있습니다 .

2 원하는 언어를 선택한 다음에 조작 휠의 ● 를 눌러 주십시오 .

날짜 & 시각 설정 화면이 표시됩니다 .

3 화면 상에서 [확인] 이 선택된 것을 확인한 다음에 ● 를 눌러 주십시오 .

4 화면 상의 지시를 따라 원하는 지역을 선택한 다음에 ● 를 눌러 주십시오 .

5 [서머타임], [날짜 / 시간], 및 [날짜 형식] 을 선택한 다음에 ● 를 눌러 주십시오 .

- [날짜/시간] 설정 시에 자정은 12:00 AM으로 표시되고 정오는 12:00 PM 으로 표시됩니다 .

6 [확인] 이 선택되어 있는 것을 확인한 다음에 ● 를 눌러 주십시오 .

정지 이미지 / 동영상 촬영하기

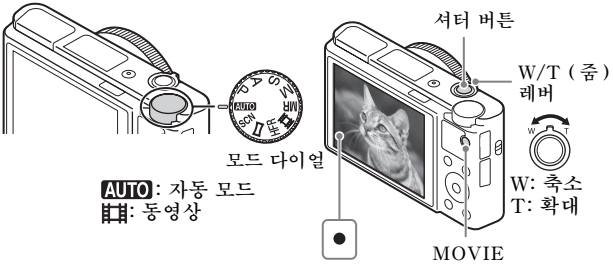

정지 이미지 촬영하기

1 셔터 버튼을 반쯤 눌러서 초점을 맞추십시오 .

이미지에 초점이 맞춰지면 비프 음이 들리고 ● 지시등이 점등합니다 .

- 카메라가 자동으로 초점을 맞출 수 없을 때는 ● 지시등이 점멸합니다 .

2 셔터 버튼을 끝까지 눌러서 이미지를 촬영하여 주십시오 .

동영상 촬영하기

1 MOVIE (동영상) 버튼을 눌러서 촬영을 시작하여 주십시오 .

- W/T (줌) 레버를 사용해서 줌 배율을 변경하여 주십시오 .

2 촬영을 정지하려면 MOVIE 버튼을 다시 누르십시오 .

주의

- 동영상 촬영 중에 줌 기능을 사용하면 카메라의 작동 음이 기록됩니다 . 특히 [줌 속도] 가 [고속] 으로 설정되어 있고 [링의 줌 기능] 이 [빠르게] 로 설정되어 있을 때는 카메라로부터의 사운드가 기록되기 쉽습니다 . 동영상 촬영이 종료되면 MOVIE 버튼의 작동 음도 기록되는 경우가 있습니다 .
- 주변 온도가 약 25℃ 일 때 카메라의 기본 설정으로 한 번에 최대 약 29 분 동안 연속으로 동영상을 촬영할 수 있습니다 . 동영상 촬영이 완료되면 MOVIE 버튼을 다시 눌러서 촬영을 다시 시작할 수 있습니다 . 주위 온도에 따라서는 카메라를 보호하기 위해 촬영이 정지되는 경우가 있습니다 .

이미지 보기

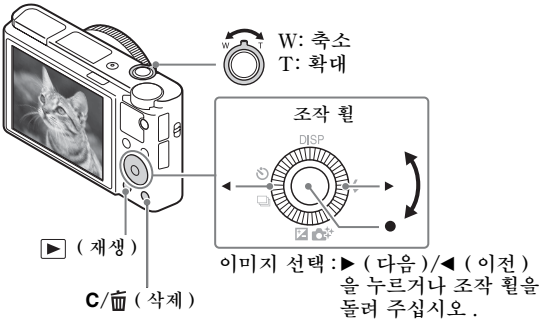

1 ▶ (재생) 버튼을 누르십시오 .

다음 / 이전 이미지 선택하기

조작 휠의 ▶ (다음)/◀ (이전) 을 누르거나 조작 휠을 돌려서 이미지를 선택하여 주십시오 . 동영상을 보려면 조작 휠의 가운데에 있는 ● 를 눌러 주십시오 .

이미지 삭제하기

① C/🗑(삭제) 버튼을 눌러 주십시오 .

② 조작 휠의 ▲를 사용해서 [삭제] 를 선택한 다음에 ● 를 눌러 주십시오 .

이미지 촬영으로 되돌아가기

셔터 버튼을 반쯤 눌러 주십시오 .

주의

- 연속 촬영 직후에 이미지를 재생하려고 하면 모니터에 데이터 기록 중임을 나타내는 아이콘 / 기록할 이미지 매수가 표시되는 경우가 있습니다 . 기록 중에는 일부 기능을 사용할 수 없습니다 .

그 밖의 기능 소개

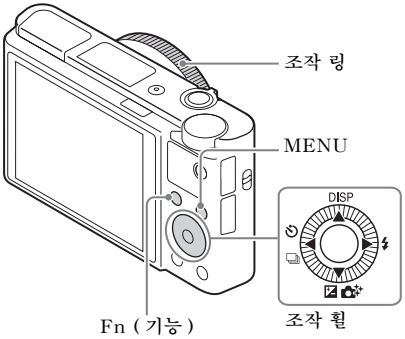

조작 휠

DISP (표시 내용): 화면 표시를 변경할 수 있습니다 .
/ (드라이브 모드): 단일 촬영 , 연속 촬영 , 셀프타이머 촬영 , 또는 브래킷 촬영으로 촬영 방식을 전환할 수 있습니다 .
/ (노출 보정 / 독창적인 사진): 이미지의 밝기를 조절할 수 있습니다 ./ 직관적으로 카메라를 조작해서 나만의 이미지를 쉽게 촬영할 수 있습니다 .
(플래시 모드): 정지 이미지용 플래시 모드를 선택할 수 있습니다 .
● (초점 표준): [초점 영역] 가 [플렉스블 스팟] 또는 [확장 플렉스블 스팟] 로 설정되어 있을 때 이 키를 누르면 조작 휠의 ▲/▼/◀/▶ 를 눌러서 초점 영역의 위치를 변경할 수 있게 됩니다 . 정지 이미지 촬영 시에도 초점 영역의 위치를 변경할 수 있습니다 . [초점 영역] 또는 [중앙 Lock-on AF] 에서 선택한 옵션에 따라 키를 눌러서 사용할 수 있는 기능이 달라집니다 .

Fn (기능) 버튼

12 가지의 기능을 등록해서 촬영 시에 기능을 호출할 수 있습니다 .

① Fn (기능) 버튼을 눌러 주십시오 .

② 조작 휠의 ▲/▼/◀/▶ 를 눌러서 원하는 기능을 선택하여 주십시오 .

③ 조작 휠 또는 조작 링을 돌려서 설정 값을 선택하여 주십시오 .

조작 링

조작 링에 자주 사용하는 기능을 할당할 수 있습니다 . 촬영 시에 조작 링을 돌리기만 함으로써 설정을 변경할 수 있습니다 .

메뉴 항목

(카메라 설정)

이미지 크기	정지 이미지의 크기를 선택합니다 .
종횡비	정지 이미지에 대한 종횡비를 선택합니다 .
화질	정지 이미지에 대한 화질을 설정합니다 .
크기 (Dual Rec)	동영상 녹화 시에 촬영되는 정지 이미지의 크기를 설정합니다 .
화질 (Dual Rec)	동영상 녹화 시에 촬영되는 정지 이미지의 화질을 설정합니다 .
파일 형식	동영상 파일 형식을 선택합니다 .
녹화 설정	촬영된 동영상 프레임의 크기를 선택합니다 .
듀얼 비디오 녹화	XAVC S 동영상과 MP4 동영상 또는 AVCHD 동영상과 MP4 동영상을 동시에 기록할지를 설정합니다 .
HFR 설정	높은 프레임 속도 촬영 설정을 수행합니다 .
파노라마 : 크기	파노라마 이미지의 크기를 선택합니다 .
파노라마 : 방향	파노라마 이미지에 대한 촬영 방향을 설정합니다.
드라이브 모드	연속 촬영과 같은 드라이브 모드를 설정합니다 .
브래킷 설정	브래킷 모드에서 셀프타이머 촬영 , 노출 브래킷용 촬영 순서 , 및 화이트 밸런스 브래킷을 설정합니다 .
플래시 모드	플래시를 설정합니다 .

플래시 보정	플래시의 출력 강도를 조절합니다 .
적목 현상 감소	플래시 사용 시에 적안 현상을 감소시킵니다 .
초점 모드	초점 방식을 선택합니다 .
초점 영역	초점 영역을 선택합니다 .
AF 보조광	어두운 장면에서 초점을 맞출 수 있도록 빛을 제공하는 AF 보조광을 설정합니다 .
AF 구동 속도	동영상 모드에서 자동 초점을 사용할 때 초점 속도를 전환합니다 .
AF 추적 감도	동영상 모드에서 AF 트래킹 감도를 설정합니다.
노출 보정	전체 이미지의 밝기를 보정합니다 .
ISO	ISO 감도를 설정합니다 .
ISO AUTO 최소 속도	[ISO AUTO] 모드에서 ISO 감도가 변하기 시작하는 최저 셔터 속도를 설정합니다 .
ND 필터	광량을 줄이는 기능을 설정합니다 . 셔터 속도를 줄이거나 조리개 값을 줄이는 등의 설정을 할 수 있습니다 .
측광 모드	밝기 측정 방식을 선택합니다 .
화이트 밸런스	이미지의 색조를 조절합니다 .
DRO/ 자동 HDR	밝기와 콘트라스트를 자동으로 보정합니다 .
마이 스타일	원하는 이미지 처리를 선택합니다 . 콘트라스트 , 채도 , 및 선명도도 조절할 수 있습니다 .
사진 효과	더 인상적이고 예술적인 표현을 얻기 위한 필터 효과를 선택합니다 .
픽쳐 프로파일	색이나 색조와 같은 설정을 변경합니다 .
초점 확대	초점을 확인할 수 있도록 촬영 전에 이미지를 확대합니다 .
장시간 노출 NR	셔터 속도를 1/3 초 이상으로 설정해서 촬영할 때 노이즈 감쇄 처리를 설정합니다 .
고감도 ISO NR	고 감도 촬영을 위한 노이즈 감쇄 처리를 설정합니다 .
중앙 Lock-on AF	촬영 화면에서 가운데 버튼을 누르면 피사체를 추적해서 계속해서 초점을 맞추는 기능을 설정합니다 .

미소 / 얼굴 인식	얼굴을 검출해서 자동으로 다양한 설정을 조절하는 기능을 선택합니다 . 스마일을 검출하면 자동으로 셔터가 작동하도록 설정합니다 .
자동 Dual Rec	동영상 촬영 중에 사람을 포함하는 인상적인 구도가 검출되면 자동으로 셔터가 작동하도록 설정합니다 .
소프트 스킨 효과	소프트 스킨 효과와 효과의 강도를 설정합니다 .
자동 프레이밍	얼굴 , 근접 , 또는 Lock-on AF 기능으로 추적한 피사체 촬영 시에 장면을 분석해서 자동으로 이미지를 잘라내 더 인상적인 구도로 또 다른 이미지를 저장합니다 .
자동 모드	인텔리전트 자동 또는 프리미엄 자동을 선택해서 촬영할 수 있습니다 .
장면 선택	다양한 장면 조건에 맞는 사전 설정을 선택합니다 .
높은 프레임 속도	높은 프레임 속도 촬영 중에 피사체 또는 효과에 적합한 노출 모드를 선택합니다 .
동영상	피사체 또는 효과에 적합한 노출 모드를 선택합니다 .
SteadyShot	정지 이미지 촬영을 위한 SteadyShot 을 설정합니다 . 카메라를 잡고 촬영할 때 카메라 흔들림으로 인해 이미지가 흐려지는 것을 줄여줍니다 .
SteadyShot	동영상 촬영을 위한 SteadyShot 을 설정합니다 .
색 공간	재현 가능한 색의 범위를 변경합니다 .
자동 저속 셔터	동영상 모드에서 주변의 밝기에 따라 자동으로 셔터 속도를 조절하는 기능을 설정합니다 .
오디오 녹음	동영상 촬영 시에 오디오를 기록할지를 설정합니다 .
마이크 참조 레벨	동영상 촬영 시의 마이크 레벨을 선택합니다 .
바람 소리 감소	동영상 촬영 시에 바람 소리를 감소시킵니다 .
메모리 호출	모드 다이얼이 **MR** (메모리 호출) 로 설정되어 있을 때 사전에 등록된 설정을 선택합니다 . 광학 줌 배율 등을 등록할 수 있습니다 .
메모리	원하는 모드 또는 카메라 설정을 등록합니다 .

⚙ (사용자 정의)

제브라 패턴	밝기를 조절하기 위한 스트라이프를 표시합니다.
MF 도우미	수동으로 초점을 조절할 때 확대 이미지를 표시합니다 .
초점 확대 시간	이미지를 확대해서 표시하는 시간을 설정합니다.
초기 배율	[초점부분확대] 를 사용해서 확대 이미지를 표시할 때 초기 배율을 설정합니다 .
눈금표시	구조적인 윤곽을 정렬시킬 수 있도록 하는 격자선 표시를 설정합니다 .
표시 보기	동영상 촬영 시에 모니터 또는 뷰파인더에 마커를 표시할지를 설정합니다 .
표시 설정	동영상 촬영 시에 모니터 또는 뷰파인더에 표시되는 마커를 설정합니다 .
자동 리뷰	촬영 후에 촬영된 이미지를 표시하는 자동 리뷰를 설정합니다 .
DISP 버튼	조작 휠의 DISP 를 눌렀을 때 모니터 또는 뷰파인더에 표시되는 정보의 종류를 설정합니다 .
피킹 레벨	수동으로 초점을 조절할 때 특정 색으로 초점 범위의 윤곽을 강조합니다 .
피킹 색상	피킹 기능에 사용되는 색을 설정합니다 .
노출 설정 가이드	촬영 화면에서 노출 설정 변경 시에 표시되는 가이드를 설정합니다 .
Live View 표시	화면 표시에서 노출 보정과 같은 설정을 반영시킬지를 설정합니다 .
AF 영역 자동 지우기	초점 영역을 상시 표시할지 또는 초점이 맞춰지면 표시할지를 설정합니다 .
연속 AF 영역 표시	[연속 AF] 모드에서 초점 영역을 표시할지를 설정합니다 .
위상차 검출 영역	위상 검출 AF 영역을 설정합니다 .
사전 -AF	셔터 버튼을 반쯤 누르기 전에 자동 초점을 수행할지를 설정합니다 .
줌 속도	줌 레버 조작 시에 줌 속도를 설정합니다 .

줌 설정	줌 사용 시에 클리어 이미지 줌 및 디지털 줌을 사용할지를 설정합니다 .
FINDER/MONITOR	뷰파인더와 모니터간의 전환 방식을 설정합니다.
카드 없이 촬영	메모리 카드가 들어있지 않을 때 셔터를 릴리스 할지를 설정합니다 .
반셔터 시 AEL	셔터 버튼을 반쯤 눌렀을 때 AEL을 수행할지를 설정합니다 . 이것은 초점과 노출을 따로 조절하고자 할 때 유용합니다 .
셔터 유형	정지 이미지 촬영 시에 기계식 셔터를 사용할지 전자식 셔터를 사용할지를 설정합니다 .
셀프카메라 / 타이머	스크린을 위로 약 180 도 정도 기울였을 때 3 초 지연 셀프타이머를 사용할지를 설정합니다 .
얼굴 등록	우선적으로 초점을 맞출 사람을 등록 또는 변경합니다 .
날짜 쓰기	정지 이미지에 촬영 날짜 기록 여부를 설정합니다 .
기능 메뉴 설정	Fn (기능) 버튼을 눌렀을 때 표시되는 기능을 커스터마이즈합니다 .
사용자정의 키 (촬영)	다양한 키에 기능을 할당하면 이미지 촬영 시에 키를 누르기만 함으로써 조작을 신속하게 수행할 수 있습니다 .
사용자정의 키 (재생)	키에 기능을 할당하면 이미지 재생 시에 키를 누르기만 함으로써 조작을 신속하게 수행할 수 있습니다 .
링의 줌 기능	조작 링의 줌 기능을 설정합니다 . [빠르게] 를 선택하면 줌 위치가 조작 링의 회전 정도에 따라 이동합니다 . [단계] 를 선택하면 줌 위치를 초점 거리의 정해진 간격으로 움직일 수 있습니다 .
MOVIE 버튼	항상 MOVIE 버튼을 활성화시킬지를 설정합니다 .
휠 잠금	촬영 시에 Fn 버튼을 사용해서 일시적으로 조작 휠을 사용할 수 없도록 할지를 설정합니다 . Fn 버튼을 누른 채로 지속하면 조작 휠을 사용할 수 없도록 / 사용할 수 있도록 할 수 있습니다 .

(무선)

스마트폰으로 보내기	스마트폰에 표시할 이미지를 전송합니다 .
컴퓨터로 보내기	네트워크에 연결된 컴퓨터로 이미지를 전송해서 백업합니다 .
TV 에서 보기	네트워크에 연결된 TV 로 이미지를 볼 수 있습니다 .
원터치 (NFC)	원터치 (NFC) 에 애플리케이션을 할당합니다 . 촬영 시에 NFC 사용 가능 스마트폰을 카메라에 접촉시킴으로써 할당된 애플리케이션을 호출할 수 있습니다 .
비행기 모드	이 장치가 무선 통신을 수행하지 않도록 설정할 수 있습니다 .
WPS 푸시	Wi-Fi Protected Setup ™ (WPS) 버튼을 누르면 카메라에 액세스 포인트를 쉽게 등록할 수 있습니다 .
액세스 지점 설정	수동으로 액세스 포인트를 등록할 수 있습니다 .
장치 이름 편집	Wi-Fi Direct 등에서 장치명을 변경할 수 있습니다 .
MAC 주소 표시	카메라의 MAC 어드레스를 표시합니다 .
SSID/PW 재설정	스마트폰 연결의 SSID 및 비밀 번호를 리셋 합니다 .
네트워크 설정 리셋	모든 네트워크 설정을 리셋 합니다 .

(애플리케이션)

애플리케이션 목록	애플리케이션 목록을 표시합니다 . 사용하고자 하는 애플리케이션을 선택할 수 있습니다 .
소개	애플리케이션의 사용에 관한 설명을 표시합니다.

(재생)

삭제	이미지를 삭제합니다 .
보기 모드	재생을 위한 이미지의 그룹화 방식을 설정합니다.
인덱스 표시	동시에 복수의 이미지를 표시합니다 .

표시 회전	촬영된 이미지의 재생 방향을 설정합니다 .
슬라이드쇼	슬라이드 쇼를 보여줍니다 .
회전	이미지를 회전시킵니다 .
⊕ 확대	재생 이미지를 확대합니다 .
⊕ 초기 배율 확대	재생 중에 이미지를 확대할 때 초기 배율을 설정합니다 .
⊕ 초기 위치 확대	재생 중에 이미지를 확대할 때 초기 위치를 설정합니다 .
보호	이미지를 보호합니다 .
모션 샷 간격 조절	동영상 재생 시에 피사체의 움직임의 추적을 보여주는 [모션 샷 비디오] 에서 피사체의 추적을 보이는 간격을 조절합니다 .
인쇄 지정	정지 이미지에 인쇄 주문 마크를 표시합니다 .
뷰티 효과	정지 이미지에서 사람의 얼굴을 수정해서 수정한 이미지를 새로운 이미지로 저장합니다 .
사진 캡처	동영상으로부터 정지 이미지로 저장하고자 하는 장면을 캡쳐합니다 .

(설정)

모니터 밝기	모니터의 밝기를 설정합니다 .
뷰파인더 밝기	전자식 파인더의 밝기를 설정합니다 .
뷰파인더 색 온도	뷰파인더의 색 온도를 설정합니다 .
Gamma 표시 지원	S-Log 이미지를 ITU709 동등 이미지로 변환해서 뷰파인더 또는 모니터에 표시합니다 .
음량 설정	동영상 재생 시의 음량을 설정합니다 .
오디오 신호	카메라의 작동 음을 설정합니다 .
업로드 기능 설정	Eye-Fi 카드 사용 시에 카메라의 업로드 기능을 설정합니다 .
타일 메뉴	MENU 버튼을 누를 때마다 타일 메뉴를 표시할지를 설정합니다 .
모드 다이얼 가이드	모드 다이얼 가이드 (각 촬영 모드의 설명) 을 켜거나 끕니다 .

삭제 확인	삭제 확인 화면에서 삭제와 취소 중에서 미리 선택되는 항목을 설정합니다 .
표시 품질	디스플레이 화질을 설정합니다 .
절전 시작 시간	자동으로 카메라의 전원이 꺼질 때까지의 시간을 설정합니다 .
VF 가 닫힐 때의 기능	뷰파인더를 닫으면 전원을 끌지를 설정합니다 .
NTSC/PAL 선택기	장치의 TV 형식을 변경해서 다른 동영상 형식으로 촬영할 수 있습니다 .
데모 모드	동영상의 데먼스트레이션 재생 여부를 설정합니다 .
TC/UB 설정	타임 코드 (TC) 와 사용자 비트 (UB) 를 설정합니다 .
HDMI 설정	HDMI 설정을 수행합니다 .
4K 출력 선택	카메라가 4K 를 지원하는 외부 레코더 / 플레이어에 연결되어 있을 때 HDMI 를 통해 4K 동영상을 기록 및 출력하는 방식을 설정합니다 .
USB 연결	USB 연결 방식을 설정합니다 .
USB LUN 설정	USB 연결 기능을 제한함으로써 호환성을 향상시킵니다 . 통상적인 조건에서는 [다중] 으로 설정하고 카메라와 컴퓨터 또는 AV 기기간의 연결을 확립할 수 없을 때만 [단일] 로 설정하여 주십시오 .
USB 전원 공급 장치	카메라가 마이크로 USB 케이블을 사용해서 컴퓨터 또는 USB 장치에 연결되어 있을 때 USB 연결을 통해 전원을 공급할지를 설정합니다 .
언어	언어를 선택합니다 .
날짜 / 시간 설정	날짜와 시각 및 서머타임을 설정합니다 .
지역 설정	사용 지역을 설정합니다 .
저작권 정보	정지 이미지에 대한 저작권 정보를 설정합니다 .
포맷	메모리 카드를 포맷합니다 .
파일 번호	정지 이미지와 동영상에 파일 번호를 할당하는 방식을 설정합니다 .
파일 이름 설정	정지 이미지에 대한 파일명의 처음 3 문자를 변경합니다 .

REC 폴더 선택	정지 이미지와 동영상 (MP4) 저장용으로 선택된 폴더를 변경합니다 .
새 폴더	정지 이미지 및 동영상 (MP4) 저장용 신규 폴더를 작성합니다 .
폴더명	정지 이미지를 위한 폴더 형식을 설정합니다 .
이미지 DB 복원	촬영 및 재생을 할 수 있도록 이미지 데이터베이스 파일을 복원합니다 .
미디어 정보 표시	메모리 카드의 동영상 기록 가능 시간 및 기록 가능 정지 이미지 수를 표시합니다 .
버전	카메라 소프트웨어의 버전을 표시합니다 .
설정 리셋	설정을 기본 설정으로 되돌립니다 .

소프트웨어 사용하기

다음과 같은 소프트웨어를 컴퓨터에 설치하면 카메라를 더 편리하게 사용할 수 있습니다 .

- PlayMemories Home: 컴퓨터로 이미지를 가져와서 다양한 방법으로 이미지를 사용할 수 있습니다 (30 페이지).
- Image Data Converter: RAW 이미지를 표시해서 처리합니다 .
- Remote Camera Control: USB 케이블을 통해 컴퓨터에 연결된 카메라를 조작합니다 .

다음의 URL 로부터 이 소프트웨어를 다운로드 해서 컴퓨터에 설치할 수 있습니다 .

1 컴퓨터의 인터넷 브라우저를 사용해서 다음의 URL 에 접속한 다음에 화면 상의 지시를 따라 원하는 소프트웨어를 다운로드 하여 주십시오 .

Windows:
http://www.sony.co.jp/imsoft/Win/
Mac:
http://www.sony.co.jp/imsoft/Mac/

- 인터넷 접속이 필요합니다 .
- 조작에 관한 자세한 사항은 소프트웨어의 지원 페이지 또는 도움말 페이지를 참조하여 주십시오 .

주의

- Remote Camera Control 를 사용할 때는 MENU 버튼 → (설정) → [USB 연결] → [PC 원격] 을 선택한 다음에 카메라를 컴퓨터에 연결하여 주십시오 .

컴퓨터로 이미지를 가져와서 사용하기 (PlayMemories Home)

PlayMemories Home 소프트웨어를 사용하면 컴퓨터로 정지 이미지와 동영상을 가져와서 사용할 수 있습니다 . 컴퓨터로 XAVC S 동영상과 AVCHD 동영상을 가져오려면 PlayMemories Home 이 필요합니다 .
http://www.sony.net/pm/

카메라로부터 이미지 전송

가져온 이미지 재생하기

PlayMemories Online™ 상에서 이미지 공유

Windows 의 경우에는 다음과 같은 기능도 사용할 수 있습니다 :

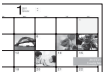

달력 상에서 이미지 보기

동영상 디스크 작성

네트워크 서비스로 이미지 업로드

주의

- PlayMemories Online 또는 그 밖의 네트워크 서비스를 사용하려면 인터넷 접속이 필요합니다 . 일부 나라 또는 지역에서는 PlayMemories Online 또는 그 밖의 네트워크 서비스를 사용할 수 없는 경우가 있습니다.
- 사용하는 컴퓨터에 2011년 이전에 발매된 모델에 부속된 PMB (Picture Motion Browser) 소프트웨어가 이미 설치되어 있으면 PlayMemories Home 이 기존의 소프트웨어를 덮어써서 설치됩니다 . PMB 의 후속 소프트웨어인 PlayMemories Home 을 사용하여 주십시오 .
- PlayMemories Home 에 새로운 기능이 설치되는 경우가 있습니다 . 컴퓨터에 PlayMemories Home 이 이미 설치되어 있더라도 컴퓨터에 카메라를 연결하여 주십시오 .

- 작동 화면 또는 액세스 화면이 표시되어 있을 때는 카메라로부터 마이크로 USB 케이블 (부속) 을 분리하지 마십시오 . 데이터가 손상되는 경우가 있습니다 .
- 컴퓨터로부터 카메라를 제거하려면 작업 표시줄에서 를 클릭한 다음에 [DSC-RX100M5 꺼내기] 를 클릭하여 주십시오 .

카메라에 기능 추가하기

인터넷을 통해 애플리케이션 다운로드 웹사이트 (PlayMemories Camera Apps™) 에 연결해서 카메라에 원하는 기능을 추가할 수 있습니다 .

http://www.sony.net/pmca/

- 애플리케이션을 설치한 후에 [원터치(NFC)] 기능을 사용해서 NFC 사용 가능 Android 스마트폰을 카메라의 N 마크에 접촉시키면 애플리케이션을 호출할 수 있습니다 .

정지 이미지 수 및 동영상 기록 가능 시간

정지 이미지 수 및 동영상 기록 가능 시간은 촬영 조건 및 메모리 카드에 따라 달라질 수 있습니다 .

정지 이미지

아래의 표는 본 카메라로 포맷한 메모리 카드에 기록할 수 있는 대략의 이미지 수를 보여줍니다 . 기재된 숫자는 테스트용으로 Sony 표준 메모리 카드를 사용해서 얻어진 값입니다 .

[이미지 크기]: L: 20M

[종횡비] 가 [3:2] 로 설정되어 있을 때 *

화질	정지 이미지 수	
	8 GB	64 GB
표준	1150 이미지	9600 이미지
파인	690 이미지	5500 이미지
엑스트라 파인	510 이미지	4150 이미지
RAW+JPEG	235 이미지	1900 이미지
RAW	355 이미지	2850 이미지

* [종횡비] 가 [3:2] 이외로 설정되어 있을 때는 위의 매수보다 더 많은 사진을 기록할 수 있습니다 . ([화질] 이 [RAW] 로 설정되어 있을 때 제외 .)

동영상

아래의 표는 본 카메라로 포맷한 메모리 카드를 사용한 대략의 총 촬영 시간을 가리킵니다 . XAVC S 및 AVCHD 동영상의 촬영 시간은 [듀얼 비디오 녹화] 를 [끔] 으로 설정했을 때의 촬영 시간입니다 .

파일 형식	녹화 설정	기록 가능 시간 (h(시간), m(분))		
		8 GB	32 GB	64 GB
XAVC S 4K	30p 100M/25p 100M	9 m	35 m	1 h 15 m
	30p 60M/25p 60M	15 m	1 h	2 h 5 m
	24p 100M*/ –	9 m	35 m	1 h 15 m
	24p 60M*/ –	15 m	1 h	2 h 5 m
XAVC S HD	60p 50M/50p 50M	15 m	1 h 15 m	2 h 35 m
	30p 50M/25p 50M	15 m	1 h 15 m	2 h 35 m
	24p 50M*/ –	15 m	1 h 15 m	2 h 35 m
	120p 100M/100p 100M	9 m	35 m	1 h 15 m
	120p 60M/100p 60M	15 m	1 h	2 h 5 m
AVCHD	60i 24M(FX)/50i 24M(FX)	40 m	3 h	6 h
	60i 17M(FH)/50i 17M(FH)	55 m	4 h 5 m	8 h 15 m
	60p 28M(PS)/50p 28M(PS)	35 m	2 h 30 m	5 h 5 m
	24p 24M(FX)/25p 24M(FX)	40 m	3 h	6 h
	24p 17M(FH)/25p 17M(FH)	55 m	4 h 5 m	8 h 15 m
MP4	1920 × 1080 60p 28M/ 1920 × 1080 50p 28M	35 m	2 h 35 m	5 h 20 m
	1920 × 1080 30p 16M/ 1920 × 1080 25p 16M	1 h	4 h 10 m	8 h 25 m
	1280 × 720 30p 6M/ 1280 × 720 25p 6M	2 h 35 m	10 h 55 m	22 h

* [NTSC/PAL 선택기] 가 [NTSC] 로 설정되어 있을 때만 .

- 주변 온도가 약 25℃일 때 카메라의 기본 설정으로 한 번에 최대 약 29 분 동안 연속으로 동영상을 촬영할 수 있습니다 . 그러나 XAVC S 4K 또는 XAVC S HD 120p/100p 형식으로 동영상을 촬영하면 촬영 시간은 약 5 분이 됩니다 (제품 사양 한계). MP4 (28M) 형식 동영상의 최대 연속 촬영 시간은 약 20 분입니다 (4 GB 의 파일 크기에 의한 제한).

- 본 카메라에는 촬영 장면에 따라 자동으로 화질을 조절하는 VBR (Variable Bit-Rate) 기능이 있어서 촬영 가능 동영상 시간이 달라집니다 . 빠르게 움직이는 피사체를 촬영할 때 이미지는 선명하게 되지만 촬영에 더 많은 메모리가 소모되므로 기록 가능 시간이 짧아집니다 .
  기록 가능 시간은 촬영 조건 , 피사체 , 또는 이미지 화질 / 크기 설정에 따라서도 달라집니다 .

카메라의 사용에 관한 주의

본 카메라에 내장되어 있는 기능

- 본 카메라는 1080 60p 또는 50p 형식 동영상에 대응합니다 . 인터레이스 방식으로 기록하는 기존의 표준 기록 모드와는 달리 본 카메라는 프로그레시브 모드로 이미지를 기록합니다 . 그러므로 해상도가 높아져서 더 매끄럽고 실감나는 이미지를 제공합니다 . 1080 60p/1080 50p 형식으로 촬영한 동영상은 1080 60p/1080 50p 지원 장치에서만 재생할 수 있습니다 .
- 본 카메라는 4K 30p/4K 25p/4K 24p 촬영에 대응합니다 . HD 형식보다 더 높은 해상도로 동영상을 촬영할 수 있습니다 .
- 비행기에 탑승할 때는 [비행기 모드] 를 [켬] 으로 설정하여 주십시오 .

사용 및 손질에 관하여

거칠게 다루거나 , 분해하거나 , 개조하거나 , 물리적 충격 또는 두드리거나 떨어뜨리거나 제품을 밟는 등의 충격을 가하지 마십시오 . 렌즈의 취급에는 각별한 주의를 기울여 주십시오 .

촬영 / 재생에 관한 주의

- 실제 촬영을 시작하기 전에 시험 녹화를 통해 카메라가 제대로 작동하는지 확인하여 주십시오 .
- 카메라는 방진 , 방적 또는 방수 구조로 되어있지 않습니다 .
- 레이저 빔과 같은 광선에 렌즈를 직접 노출시키지 마십시오 . 이미지 센서가 손상되어 카메라가 오동작을 일으킬 우려가 있습니다 .
- 카메라를 직사일광에 노출시키거나 장시간 태양을 향해 촬영하지 마십시오 . 내부 메커니즘이 손상될 수 있습니다 .
- 카메라에 습기가 찼을 때는 카메라를 사용하기 전에 먼저 습기를 제거하여 주십시오 .
- 카메라를 흔들거나 충격을 가하지 마십시오 . 고장을 일으키는 원인이 될 수 있으므로 이미지를 촬영할 수 없게 되는 경우가 있습니다 . 뿐만 아니라 기록 매체를 사용할 수 없게 되거나 이미지 데이터가 손상되는 경우가 있습니다 .

다음과 같은 곳에서는 카메라를 사용하거나 보관하지 마십시오

- 대단히 온도가 높거나 낮은 곳 또는 습도가 높은 곳
  햇빛 아래에 주차된 자동차 실내와 같은 곳에서는 카메라의 본체가 변형돼 고장을 일으키는 원인이 될 수 있습니다 .
- 직사일광 하 또는 열원 근처에 보관
  카메라의 본체가 변색 또는 변형돼 고장을 일으키는 원인이 될 수 있습니다 .
- 진동이 심한 곳
- 강한 전파를 발생하거나 전파를 방출하거나 또는 자력이 강한 장소 근처 . 그렇지 않으면 카메라가 화상을 제대로 기록 또는 재생할 수 없게 됩니다 .
- 모래 또는 먼지가 많은 곳
  모래 또는 먼지가 카메라 내부로 들어가지 않도록 주의하십시오 . 카메라의 고장을 일으키는 원인이 될 수 있으며 심한 경우에는 수리가 불가능할 수도 있습니다 .

휴대에 관하여

- 카메라를 바지 또는 치마의 뒷주머니에 넣은 채로 앉지 않도록 하여 주십시오 . 카메라가 고장을 일으키거나 손상을 입는 원인이 될 수 있습니다 .

ZEISS 렌즈

본 카메라에는 뛰어난 콘트라스트로 선명한 화상을 재생할 수 있는 ZEISS 렌즈가 장착되어 있습니다 . 본 카메라의 렌즈는 독일 ZEISS 의 품질 표준에 따라 ZEISS 에 의해 인증된 품질 보증 시스템 하에 생산된 것입니다 .

모니터 , 전자식 파인더 , 및 렌즈에 관한 주의

- 모니터와 전자식 파인더는 초고정밀 기술로 제작되어 99.99% 이상의 픽셀이 유효하게 작동합니다 . 그러나 모니터나 전자식 파인더에 일부 흑색 및 / 또는 밝은 점 (백색 , 적색 , 청색 , 또는 녹색) 이 나타나는 경우가 있습니다 . 이러한 점들은 제조 과정에서 발생하는 정상적인 것으로 촬영에는 아무런 영향이 없습니다 .
- 모니터 또는 뷰파인더를 잡고 카메라를 들지 마십시오 .
- 렌즈가 작동할 때 손가락 또는 그 밖의 물건이 렌즈에 끼지 않도록 주의하여 주십시오 .
- 뷰파인더를 눌러서 넣을 때는 손가락이 끼지 않도록 주의하여 주십시오 .
- 아이피스가 나와 있을 때는 강제로 뷰파인더를 눌러서 넣지 마십시오 .
- 뷰파인더 장치에 물 , 먼지 , 또는 모래가 묻어 있으면 고장을 일으키는 원인이 될 수 있습니다 .

뷰파인더를 사용한 촬영 시의 주의

본 카메라에는 고 해상도 고 콘트라스트의 유기 EL 뷰파인더가 장착되어 있습니다 . 카메라는 다양한 요소간의 적절한 균형을 통해 보기 쉬운 뷰파인더를 제공하도록 구성되어 있습니다 .

- 뷰파인더의 모서리 부근에서는 이미지가 약간 찌그러져 보이는 경우가 있습니다 . 이것은 고장이 아닙니다 . 전체 구도의 세세한 부분까지 확인하려면 모니터를 사용할 수도 있습니다 .
- 뷰파인더를 들여다 보면서 카메라를 돌리거나 눈동자를 돌리면 뷰파인더 내의 이미지가 찌그러지거나 이미지의 색상이 변하는 경우가 있습니다 . 이것은 렌즈 또는 디스플레이 소자의 특성으로 인한 것으로 고장이 아닙니다 . 이미지를 촬영할 때는 뷰파인더의 가운데 부분을 보는 것이 좋습니다 .

플래시에 관한 주의

- 플래시 부를 잡고 카메라를 운반하거나 플래시 부에 과도한 힘을 가하지 마십시오 .
- 열린 플래시 장치에 물, 먼지, 또는 모래가 들어가면 고장을 일으키는 원인이 될 수 있습니다 .
- 플래시를 눌러 넣을 때 손가락이 끼지 않도록 주의하여 주십시오 .

Sony 액세서리

순정 Sony 액세서리만 사용하여 주십시오 . 다른 액세서리를 사용하면 고장을 일으키는 원인이 될 수 있습니다. 일부 국가 또는 지역에서는 순정 Sony 액세서리를 판매하지 않는 경우가 있습니다 .

카메라의 온도에 관하여

사용함에 따라 카메라 몸체와 배터리가 따뜻해지는 경우가 있습니다 – 이것은 정상적인 현상입니다 .

과열 방지에 관하여

카메라 및 배터리의 온도에 따라서는 동영상을 촬영할 수 없거나 카메라를 보호하기 위해 자동으로 전원이 꺼지는 경우가 있습니다 .
전원이 꺼지기 전에 화면에 메시지가 표시되거나 더 이상 동영상을 촬영할 수 없게 됩니다. 이러한 경우에는 카메라 및 배터리의 온도가 내려갈 때까지 전원을 끈 채로 그대로 두어 주십시오 . 카메라 및 배터리가 충분히 식기 전에 전원을 켜면 전원이 다시 꺼지거나 동영상을 촬영할 수 없게 되는 경우가 있습니다 .

배터리의 충전에 관하여

- 장기간 사용하지 않은 배터리를 충전하면 적절한 용량까지 배터리를 충전할 수 없는 경우가 있습니다 .
  이것은 배터리의 특성으로 인한 것입니다 . 배터리를 다시 충전하여 주십시오 .
- 1 년 이상 사용하지 않은 배터리는 열화 되어 있을 가능성이 있습니다 .

저작권에 관한 경고

- 텔레비전 프로그램, 영화, 비디오 테이프 및 그 밖의 매체물은 저작권에 의해 보호되고 있습니다. 이러한 매체물을 무단으로 복사하면 저작권법에 위반될 우려가 있습니다.
- 불법으로 [저작권 정보]를 사용하는 것을 방지하려면 카메라를 대여 또는 양도할 때 [포토그래퍼 설정]과 [저작권자 이름 설정]을 공백으로 남겨 두십시오.
- Sony는 허가 없이 [저작권 정보]를 사용하는 것으로 인해 발생한 문제 또는 손해에 대해서는 아무런 책임을 지지 않습니다.

내용의 손상 또는 촬영 실패에 대한 무 보증

Sony 는 카메라나 기록 매체 등의 고장으로 인한 촬영 실패 또는 촬영 내용 또는 오디오 데이터의 손실 또는 손상에 관해서는 보증할 수 없습니다. 중요한 데이터는 백업해 두는 것이 좋습니다.

카메라 표면의 청소

부드러운 천을 가볍게 물에 적셔서 카메라의 표면을 청소한 다음에 마른 천으로 표면을 닦아 주십시오. 마감 또는 케이스의 손상을 방지하려면:

–시너, 벤젠, 알코올, 일회용 천, 방충제, 선 크림, 또는 살충제 등의 화학 제품에 카메라를 노출시키지 마십시오.

모니터 관리

- 모니터 상에 핸드 크림 또는 보습제가 남아 있으면 코팅이 녹는 경우가 있습니다. 모니터에 무언가가 묻었을 때는 즉시 닦아서 제거하여 주십시오.
- 티슈 페이퍼 또는 그 밖의 재질로 강하게 문지르면 코팅이 손상될 수 있습니다.
- 모니터에 지문 또는 부스러기가 묻어 있을 때는 조심스럽게 부스러기를 제거한 다음에 부드러운 천으로 모니터를 닦아 주십시오.

무선 LAN 에 관한 주의

분실 또는 도난으로 인한 카메라에 들어있는 목적지에의 불법적인 액세스 또는 불법적인 사용으로 인해 발생한 어떠한 피해에 대해서도 당사는 아무런 책임을 지지 않습니다.

무선 LAN 제품 사용 시의 보안에 관한 주의

- 해킹, 악의를 가진 제삼자의 액세스, 또는 그 밖의 취약성에 대한 대책으로 항상 보안 상 안전한 무선 LAN 을 사용하여 주십시오.
- 무선 LAN 을 사용할 때는 보안 설정을 확실하게 하는 것이 중요합니다.
- 무선 LAN을 사용할 때 보안 대책이 제대로 마련되어 있지 않거나 그 밖의 불가피한 상황으로 인해 보안 문제가 발생했을 때는 Sony 는 이로 인한 손실 또는 손상에 대해서는 일절 책임을 지지 않습니다.

높은 프레임 속도 촬영에 관한 주의

재생 속도

재생 속도는 할당된 [HFR 프레임 속도] 및 [HFR 녹화 설정] 에 따라 다음과 같이 달라집니다.

HFR 프레임 속도	HFR 녹화 설정		
	24p 50M*	30p 50M/ 25p 50M	60p 50M/ 50p 50M
240fps/250fps	10 배 저속	8 배 저속 / 10 배 저속	4 배 저속 / 5 배 저속
480fps/500fps	20 배 저속	16 배 저속 / 20 배 저속	8 배 저속 / 10 배 저속
960fps/1000fps	40 배 저속	32 배 저속 / 40 배 저속	16 배 저속 / 20 배 저속

* [NTSC/PAL 선택기] 가 [NTSC] 로 설정되어 있을 때만.

[HFR 우선순위 설정] 와 기록가능 시간

HFR 우선순위 설정	HFR 프레임 속도	이미지센서로부터 읽어낸 유효 픽셀 수	기록 가능 시간
화질 우선	240fps/250fps	1824 × 1026	약 4 초
	480fps/500fps	1824 × 616	약 3 초
	960fps/ 1000fps	1244 × 420	약 3 초
촬영 시간 우선	240fps/250fps	1824 × 616	약 7 초
	480fps/500fps	1292 × 436	약 7 초 / 약 6 초
	960fps/ 1000fps	912 × 308	약 6 초

주의

- 사운드는 기록되지 않습니다.
- 동영상이 XAVC S HD 형식으로 기록됩니다.
- 매크로 촬영에서와 같이 피사체가 너무 가까우면 이미지의 초점이 흐려집니다. 최단 촬영 거리에서 촬영합니다 (W 측 : 약 5 cm, T 측 : 약 30 cm (렌즈로부터)).

규격

카메라

[시스템]

촬상 장치 : 13.2 mm × 8.8 mm (1.0 형) CMOS 센서
카메라의 유효 픽셀수 : 약 20.1 메가픽셀
카메라의 총 픽셀 수 : 약 21.0 메가픽셀
렌즈 : ZEISS Vario-Sonnar T* 2.9 × 줌 렌즈
f = 8.8 mm - 25.7 mm
(24 mm - 70 mm (35 mm 필름 상당))
F1.8 (W) - F2.8 (T)
동영상 촬영 시 (HD 16:9): 25.5 mm - 74 mm*1
동영상 촬영 시 (4K 16:9) : 28 mm - 80 mm
*1 [SteadyShot] 가 [표준] 로 설정되어 있을 때
SteadyShot: 광학
파일 형식 (정지 이미지): JPEG (DCF, Exif, MPF Baseline) 준거 , RAW (Sony ARW 2.3 형식), DPOF 대응
파일 형식 (동영상):
XAVC S 형식 (XAVC S 형식 대응):
비디오 : MPEG-4 AVC/H.264
오디오 : LPCM 2 채널 (48 kHz 16 비트)
AVCHD 형식 (AVCHD 형식 Ver. 2.0 호환):
비디오 : MPEG-4 AVC/H.264
오디오 : Dolby Digital 2 채널 , 장착 Dolby Digital Stereo Creator
• 이 제품은 Dolby Laboratories 의 허가를 받아 제조되었습니다 .
동영상 (MP4 형식):
비디오 : MPEG-4 AVC/H.264
오디오 : MPEG-4 AAC-LC 2 채널
기록 매체 : Memory Stick PRO Duo, Memory Stick Micro, SD 카드 , microSD 메모리 카드
플래시 : 플래시 범위 (ISO 감도 (권장 노출 인덱스) 자동으로 설정):
약 0.4 m 에서 10.2 m (W)/ 약 0.4 m 에서 6.5 m (T)

[입력 / 출력 커넥터]

HDMI 커넥터 : HDMI 마이크로 잭
다기능 / 마이크로 USB 단자 *: USB 통신
USB 통신 : Hi-Speed USB (USB 2.0)
* 마이크로 USB 대응 장치를 지원합니다 .

[뷰파인더]

방식 : 전자식 파인더 (유기 EL)
총 도트 수 : 2 359 296 도트
프레임 범위 : 100%
배율 : 50 mm 렌즈로 무한대에서 약 0.59 × (35 mm 형식 상당), -1 m^{-1}
눈 위치 (CIPA 준거): -1 m^{-1} 에서 아이피스로부터 약 20 mm, 아이피스 프레임으로부터 약 19.2 mm
디옵터 조절 : -4.0 m^{-1} 에서 +3.0 m^{-1}

[모니터]

LCD 모니터 :
7.5 cm (3.0 형) TFT 구동
총 도트 수 :
1 228 800 도트

[전원 , 일반]

전원 : 충전식 배터리 팩 , 3.6 V
AC 어댑터 , 5 V
소요 전력 :
약 2.6 W (모니터로 촬영 시)
약 3.0 W (뷰파인더로 촬영 시)
사용 온도 : 0 ℃에서 40 ℃
보관 온도 : -20 ℃에서 +60 ℃
치수 (CIPA 준거) (약):
101.6 mm × 58.1 mm × 41.0 mm (폭 / 높이 / 깊이)
무게 (CIPA 준거) (약):
299 g (NP-BX1 배터리 팩 , Memory Stick PRO Duo 포함)
마이크 : 스테레오
스피커 : 모노
Exif Print: 대응
PRINT Image Matching III: 대응

[무선 LAN]

지원 표준 : IEEE 802.11 b/g/n
주파수 : 2.4 GHz
지원 보안 프로토콜 : WEP/WPA-PSK/WPA2-PSK
구성 방식 : Wi-Fi Protected Setup™(WPS) / 수동
액세스 방식 : 인프러스트럭쳐 모드
NFC: NFC Forum Type 3 Tag 대응

Model No. WW605351

충전식 배터리 팩 NP-BX1

배터리 종류 : 리튬 이온 배터리
최대 전압 : DC 4.2 V
공칭 전압 : DC 3.6 V
최대 충전 전압 : DC 4.2 V
최대 충전 전류 : 1.89 A
용량 : 4.5 Wh (1 240 mAh)

디자인 및 사양은 예고 없이 변경될 수 있습니다 .

상표

- Memory Stick 및 MEMORY STICK 는 Sony Corporation 의 상표 또는 등록 상표입니다 .
- XAVC S 와 XAVC S 는 Sony Corporation 의 등록 상표입니다 .
- "AVCHD Progressive" 및 "AVCHD Progressive" 로고는 Panasonic Corporation 및 Sony Corporation 의 상표입니다 .
- Dolby 및 이중 D 기호는 Dolby Laboratories 의 상표입니다 .
- HDMI 와 HDMI High-Definition Multimedia Interface 를 포함한 용어와 HDMI 로고는 미국 및 그 밖의 나라에서 HDMI Licensing LLC 의 상표 또는 등록 상표 입니다 .
- Windows 는 미국 및 / 또는 그 밖의 나라에서 Microsoft Corporation 의 등록 상표입니다 .
- Mac은 미국 및 그 밖의 나라에서 Apple Inc. 의 등록 상표입니다 .
- iPhone 과 iPad 는 미국 및 그 밖의 나라에서 Apple Inc. 의 등록 상표입니다 .
- SDXC 로고는 SD-3C, LLC 의 상표입니다 .
- Android 와 Google Play 는 Google Inc. 의 상표입니다 .
- Wi-Fi, Wi-Fi 로고 , 및 Wi-Fi Protected Setup 은 Wi-Fi Alliance 의 등록상표 또는 상표입니다 .
- N 마크는 미국 및 그 밖의 나라에 등록한 NFC Forum, Inc. 의 상표 또는 등록 상표입니다 .
- DLNA 와 DLNA CERTIFIED 는 Digital Living Network Alliance 의 상표입니다 .
- Facebook 및 "f" 로고는 Facebook, Inc. 의 상표 또는 등록 상표입니다 .
- YouTube 및 YouTube 로고는 Google Inc. 의 상표 또는 등록 상표입니다 .
- Eye-Fi 는 Eye-Fi, Inc. 의 상표입니다 .
- 또한 본 설명서에 사용된 시스템 및 제품명은 일반적으로 해당 개발업자 또는 제작 업체의 상표 또는 등록 상표입니다 . 그러나 본 설명서에서는 모든 경우에 있어서 ™ 또는 ® 마크를 사용하고 있지 않습니다 .

적용된 GNU GPL/LGPL 소프트웨어에 관하여

본 제품에는 다음의 GNU General Public License (이하 "GPL" 라고 칭함) 또는 GNU Lesser General Public License (이하 "LGPL" 라고 칭함) 에 적격한 소프트웨어가 포함되어 있습니다 .
이것은 고객이 부속의 GPL/LGPL 의 조건 하에 이들 소프트웨어 프로그램의 소스 코드에 액세스하고 , 개조하고 , 재 분배할 수 있는 권한을 가짐을 의미합니다 .
소스 코드는 웹사이트에서 제공됩니다 . 다음의 URL 에서 다운로드 하여 주십시오 .
http://oss.sony.net/Products/Linux/
소스 코드의 내용에 관한 문의는 삼가 주십시오 .
사용 허가 (영문) 는 제품의 내장 메모리에 기록되어 있습니다 . 제품과 컴퓨터를 대용량 저장소로 연결해서 "PMHOME" - "LICENSE" 폴더 내의 사용 허가를 읽어 주십시오 .

본 제품에 관한 추가 정보 및 FAQ 에 대한 응답은 본사의 고객 지원 웹사이트에서 찾을 수 있습니다 .

http://www.sony.net/

http://www.sony.net/SonyInfo/Support/

© 2016 Sony Corporation

Printed in China

4593797910